関西マスターズゲームズ　市長杯第７８回各区対抗軟式野球大会

＊　期　日　１０月６日・１３日・２０日　（予備日：２７日）
＊　会　場　【Ａ】　浪速公園野球場
　　【Ｂ】　桃谷公園野球場
　　【Ｃ】　北加賀屋野球場
　　【Ｄ】　浅香中央運動場
　　【Ｅ】　松島公園野球場
＊　試合球　ケンコーボール（Ｍ号）

※　６日雨天の場合、13日にスライド。会場はA会場
E会場に変更、他会場は変更なし。

大会終了結果

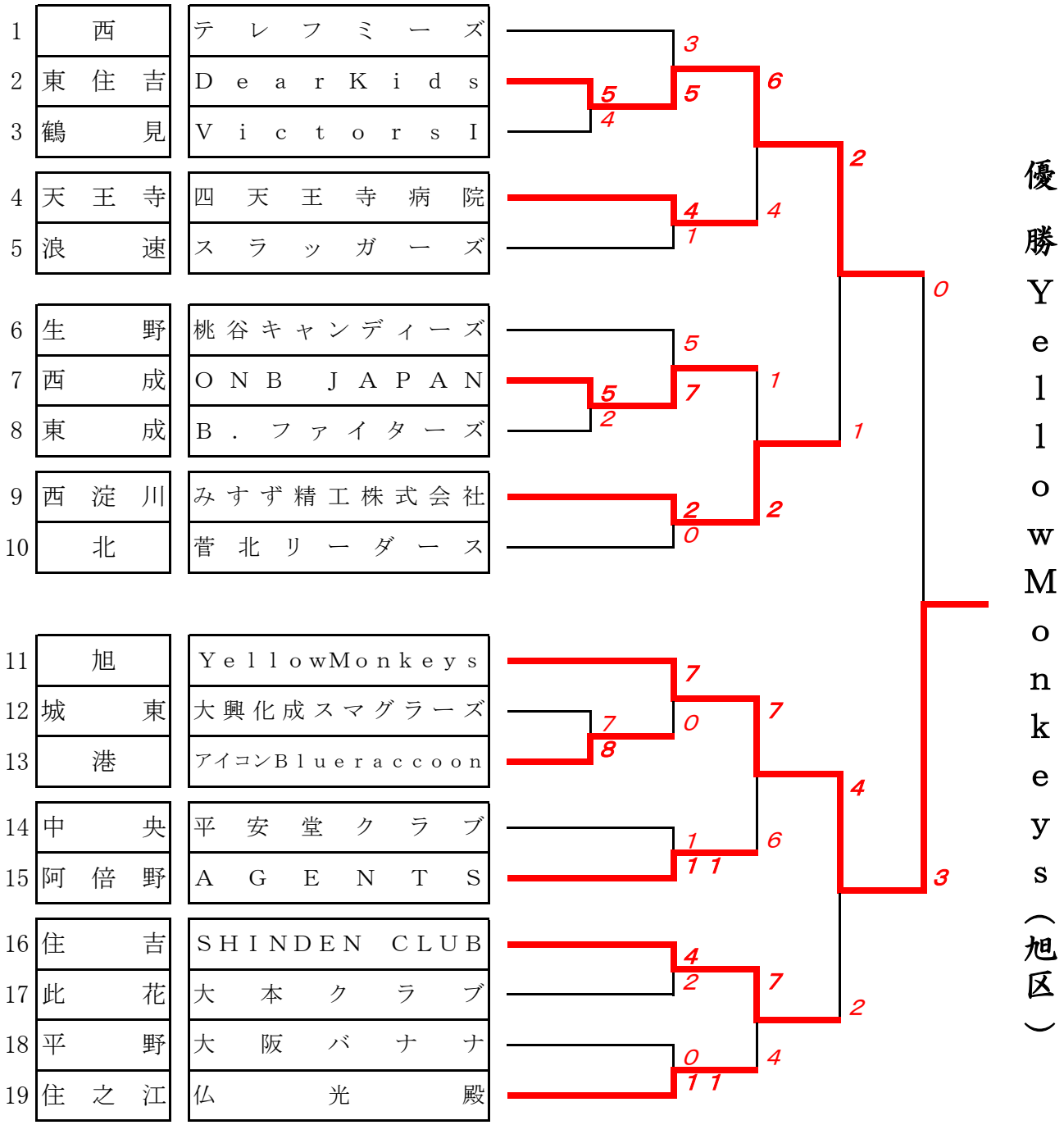

試合開始時刻：第一試合 9:00　第二試合 10:30　第三試合 12:00　第四試合 13:30